管理番号
ASP0540

構　成

印刷日 : 2016/09/13

乾電池式動噴
DP-5 ﾎﾙﾓﾝ仕様

545-015-分解図-1/1

版数 : 1.0

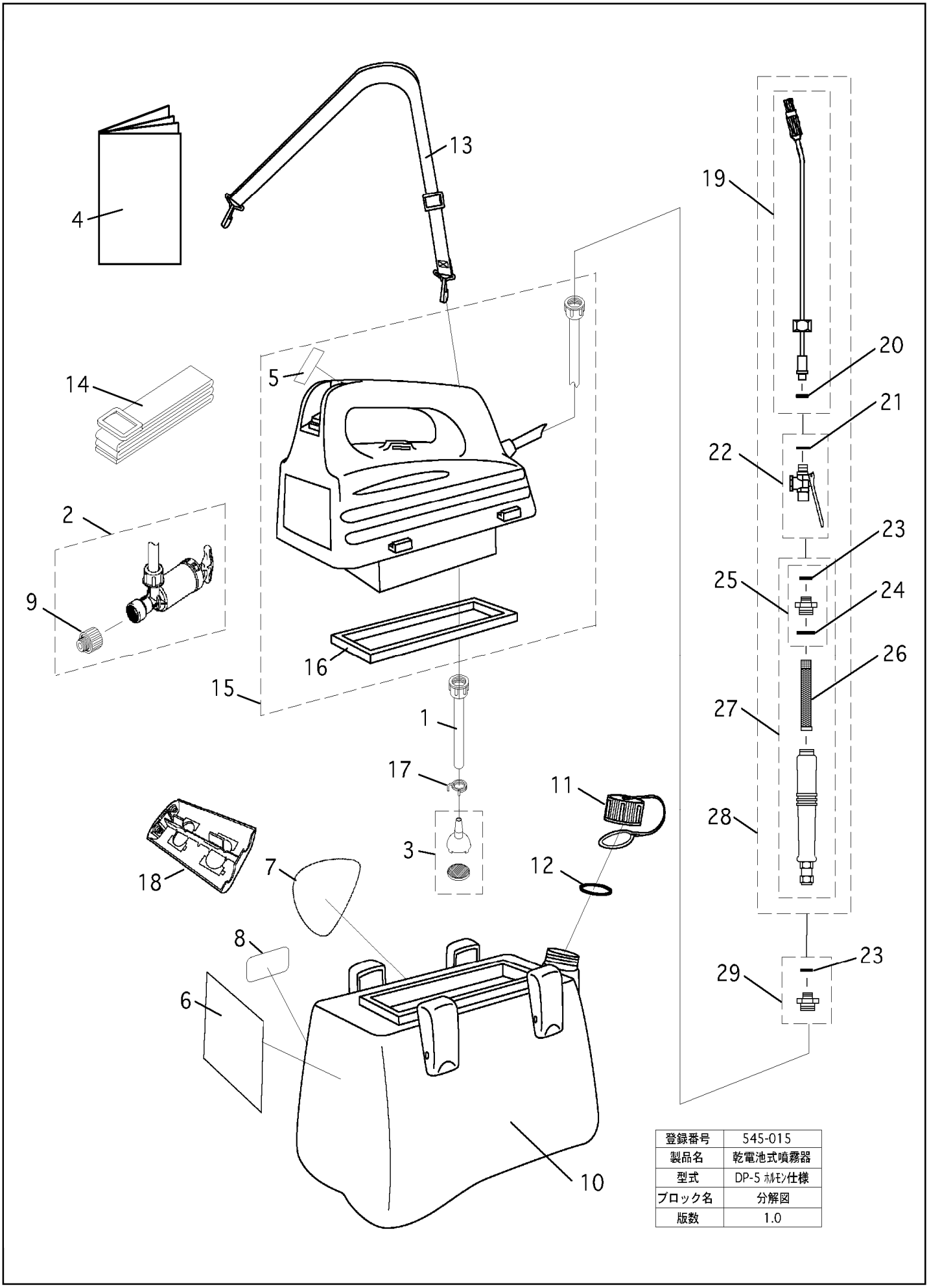

登録番号	545-015
製品名	乾電池式噴霧器
型式	DP-5 ﾎﾙﾓﾝ仕様
ブロック名	分解図
版数	1.0

管理番号
ASP0540

部品リスト

印刷日： 2016/09/13

乾電池式動噴
DP-5 ﾎﾙﾓﾝ仕様

545-015-分解図-1/1

版数：1.0

記号	部品コード	部品名称/その他	使用数	代替ｺｰﾄﾞ	備考
1	400996010	吸水ホースASSY	1		
2	450120010	吸引機ホルモン仕様（M18P1.5用）	1		
3	452015810	吸水ストレーナ一式	1		
4	680022280	取扱説明書	1		
5	692005280	スイッチラベル	1		
6	692005560	重要・注意ラベル	1		
7	692005570	ネームラベル	1		
8	692005670	園JOYシリーズラベル緑（小）	1		
9	401015710	異径金具 M18*M10	1		
10	894010350	タンクASSY緑	1		
11	894010360	ドレンキャップ緑	1		
12	970029010	Oリング　P-29	1		
13	870000800	肩掛バンド	1		
14	870000810	タンクバンド	1		
15	450116620	ポンプユニットASSY緑	1		
16	894010320	ポンプユニットPK	1		
17	401005410	ホースクランプ　φ13.5	1		
18	894010300	5L用単一形乾電池用電池ケース	1		
19	450033100	ノズル一式（200mm）	1		
20	970005010	Oリング　1A-P-5	1		
21	800005220	ビニールPK　13.8×8.5×1.5	1		
22	450012180	レバーコック S型一式	1		
23	800000220	ビニールパッキン　11.5*8.0*1.5	2		
24	800005020	ビニールパッキン　17.5*13.0*1.5	1		
25	450093130	ニップル　M10P1*M14P1	1		
26	450093150	ストレーナ	1		
27	452013040	ホルモン噴霧機用ニギリ一式	1		
28	452017710	ノズル/レバーコック/ニギリ一式	1		
29	452017720	ニップル　M10ｘM18	1		